ЛУЧШИЙ пинцет из нержавеющей стали для наращивания ресниц

Описание продукта:

1. Пинцет изготовлен из высококачественной нержавеющей стали, имеет матовую поверхность;
2. Высокая точность при максимальном комфорте при работе с наращенными ресницами.
3. Пинцет очень легкий и простой в обращении, помогает уменьшить давление рук;
4. Высокая точность, отсутствие проскальзывания и антимагнитность.
5. Использование правильного пинцета поможет сократить общее время нанесения.
6. Широко используется, может использоваться для косметических работ, ремонта электроники, прецизионных инструментов, микроэлектроники и т. Д.

Характеристики:

Модель BEST пинцет из нержавеющей стали
Материал: качественная нержавеющая сталь
Обработка поверхности: Матовая отделка
Тип наконечника Заостренный, Треугольный, Прямой, Изогнутый, Плоский
Цвет Матовый светлый
Размер (Д * Ш * Совет):
110мм~160мм
Упаковка: блистеркарта
Упаковка: 20 шт./кор.
Вес упаковки: 0,6 кг/коробка

PRODUCT DISPLAY

PRODUCT SIZE

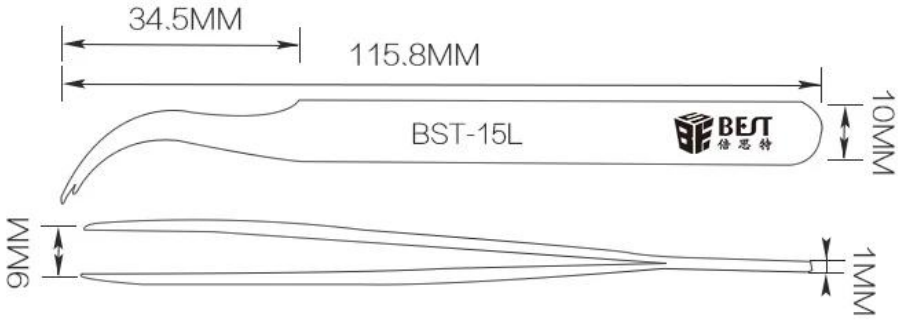

BST-16L
BEST
倍思特

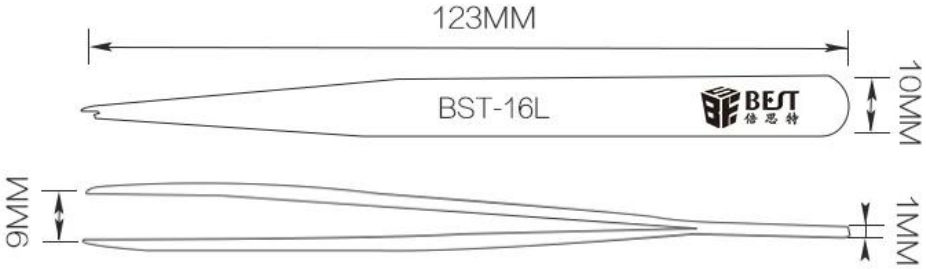
123MM
BST-16L
BEST
倍思特
10MM
9MM
1MM

BST-14L
BEST
倍思特

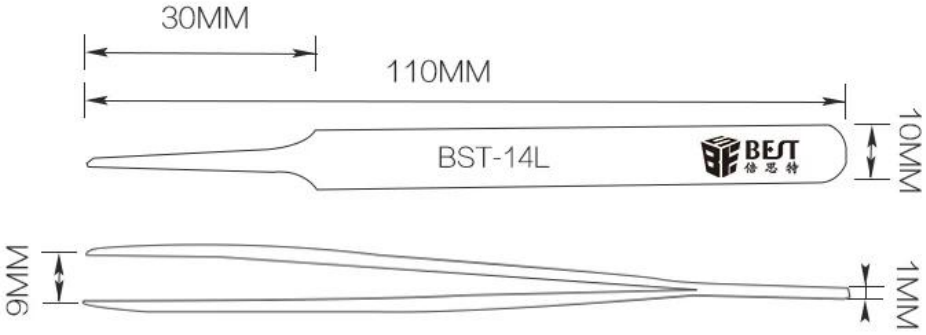
30MM
110MM
BST-14L
BEST
倍思特
10MM
9MM
1MM

BST-13L
BEST
倍思特

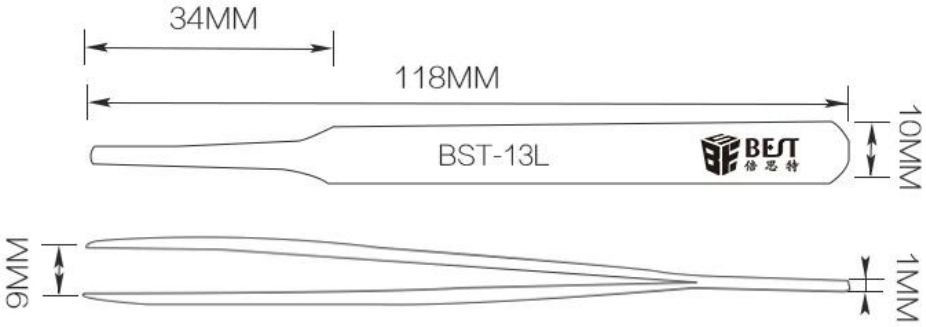
34MM
118MM
BST-13L
BEST
倍思特
10MM
9MM
1MM

BST-12L

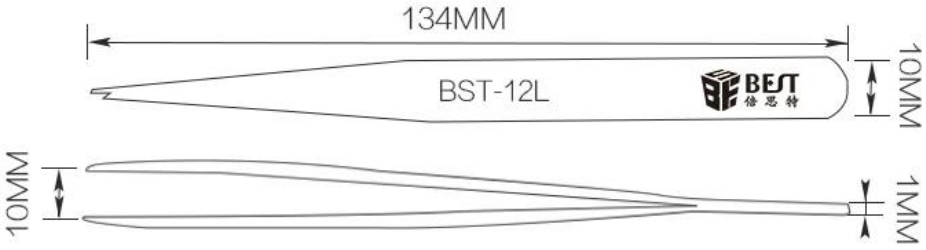
134MM
BST-12L
10MM
10MM
1MM

BST-11L

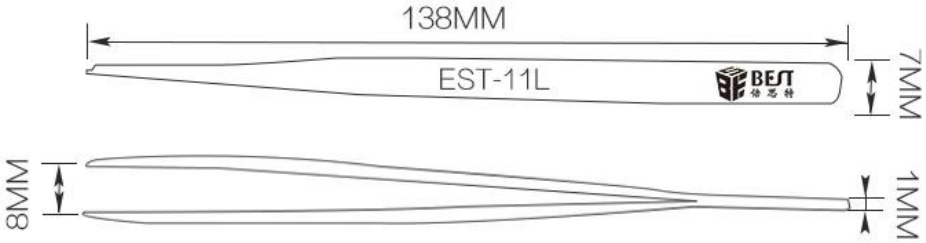
138MM
EST-11L
7MM
8MM
1MM

BST-10L

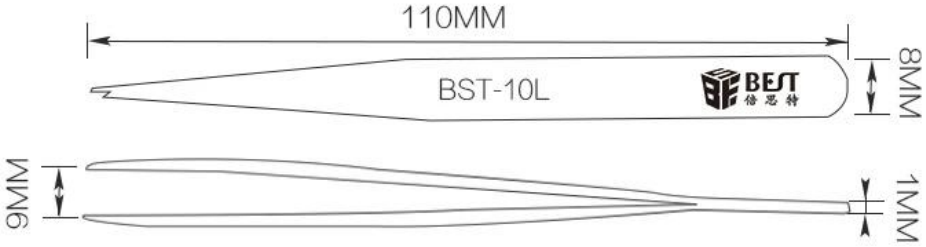
110MM
BST-10L
8MM
9MM
1MM

BST-17L

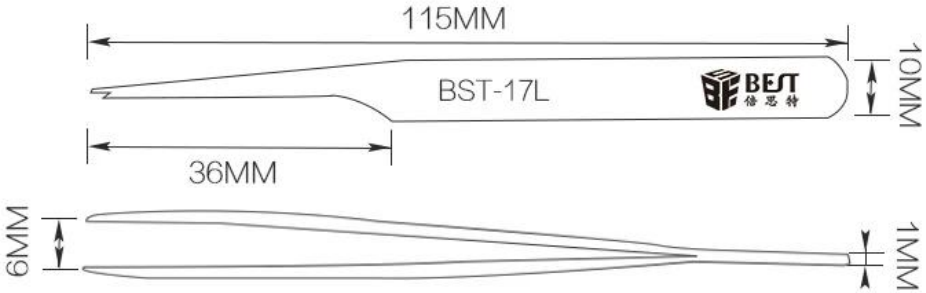
115MM
BST-17L
10MM
36MM
6MM
1MM

PRODUCT DETAILS

BST-10L

BST-11L

BST-12L

BST-13L

BST-14L

BST-15L

BST-16L

BST-17L

PRODUCT PHOTOGRAPH
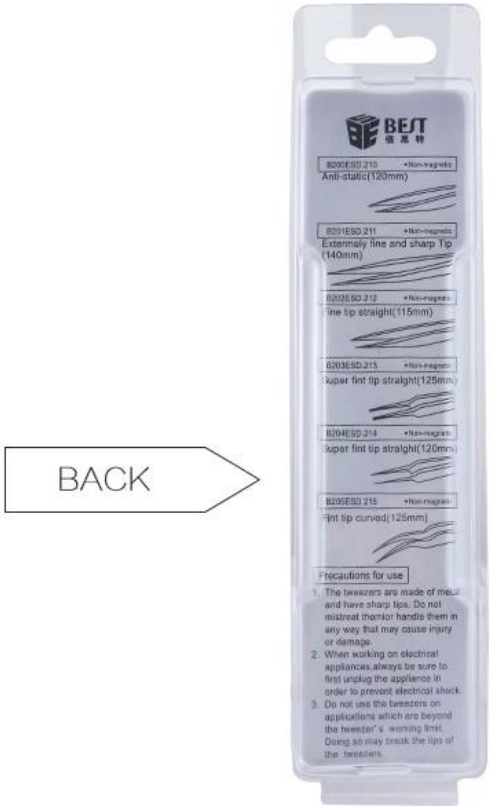
PRODUCT PACKAGING