Описание продукта:

1. Изготовлен из высококачественной нержавеющей стали
2. Антикоррозийная и антикислотная
3. Режущие части чистой ручной полировки, тонкой обработки
4. Обработано при высокой температуре и посадке антистатического материала
5. Советы после долгого использования все еще супер прямые

Может использоваться для электронной пайки, ремонта мобильных телефонов, работы с кожей, лаборатории, больницы, штампа и т. Д.
Мы изготовили пинцеты разных типов, OEM приветствуется. Пожалуйста, свяжитесь с нами, если вы используете специальные пинцеты

PRODUCT SIZE

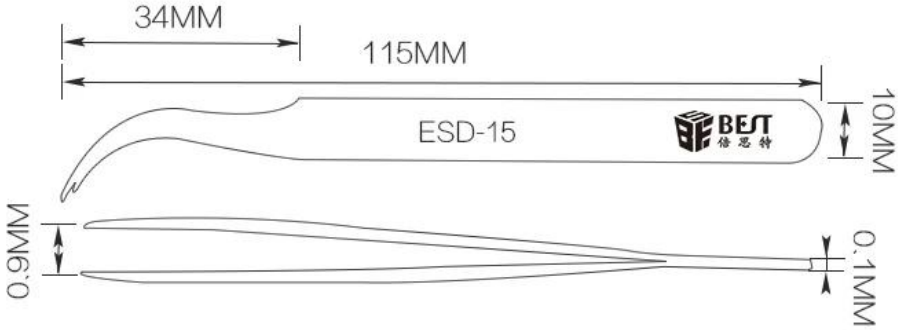

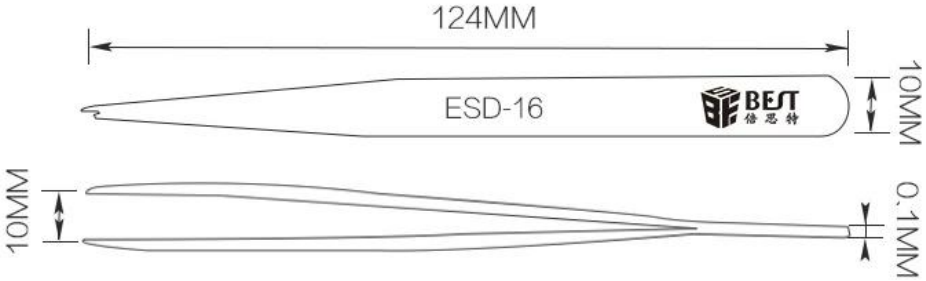

ESD-14
BEST

30MM
110MM
ESD-14
BEST
10MM
0.9MM
0.1MM

ESD-13
BEST

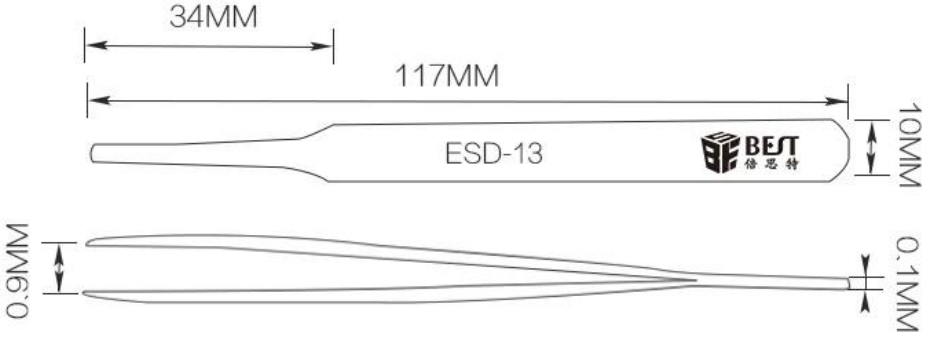
34MM
117MM
ESD-13
BEST
10MM
0.9MM
0.1MM

ESD-12
BEST

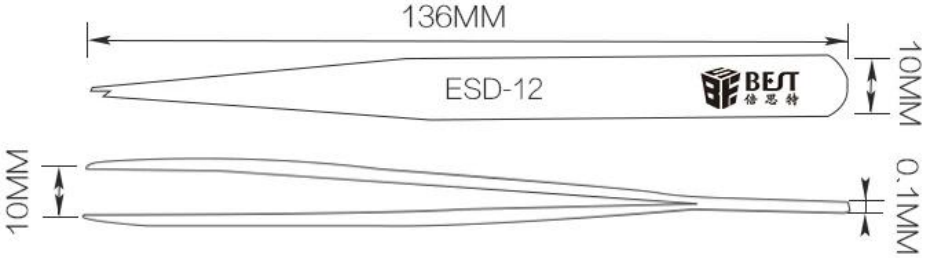
136MM
ESD-12
BEST
10MM
10MM
0.1MM

ESD-11
BEST

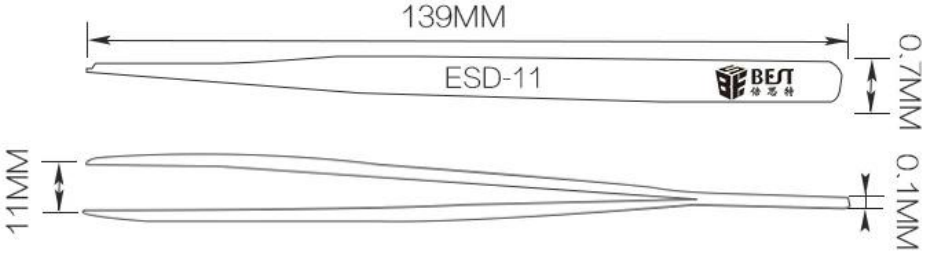
139MM
ESD-11
BEST
0.7MM
11MM
0.1MM

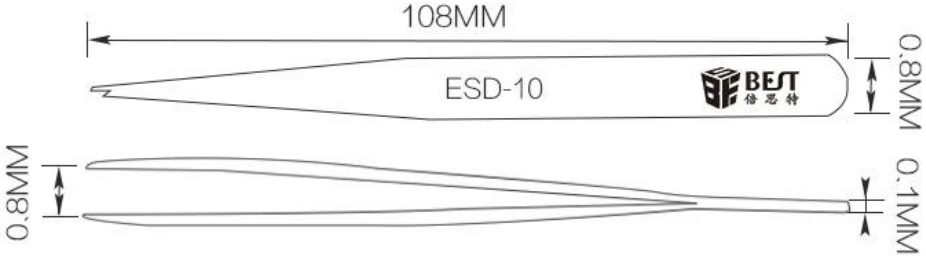

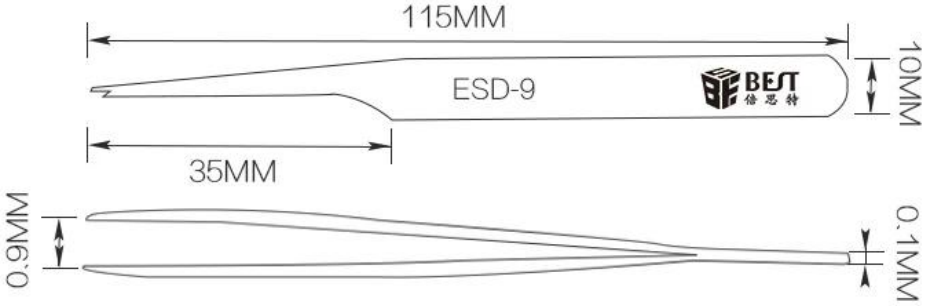

PRODUCT DETAILS

ESD-9

ESD-10

ESD-11

ESD-12

ESD-13

ESD-14

ESD-15

ESD-16

PRODUCT PHOTOGRAPH

PRODUCT PACKAGING