Descrição do Produto:

1. Feito pelo aço inoxidável de alta qualidade
2. Anti-corrosão e anti-ácido
3. Peças de ponta de puro polimento manual, mão de obra fina
4. Processado em alta temperatura e plantio de material antiestático
5. Dicas depois de um uso prolongado ainda é super-reto

Pode ser usado para soldagem eletrônica, reparação de telefones celulares, trabalho de couro, laboratório, hospital, ect de selo.
Nós fabricamos pinças de tipos diferentes, OEM é bem-vindo. Contacte-nos se você pinças de forma especial

PRODUCT SIZE

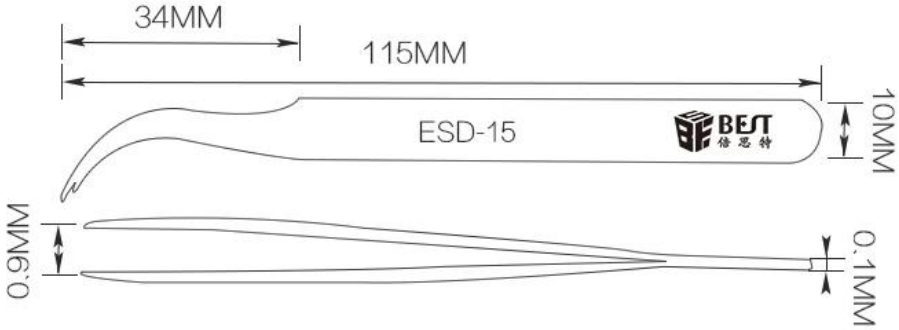

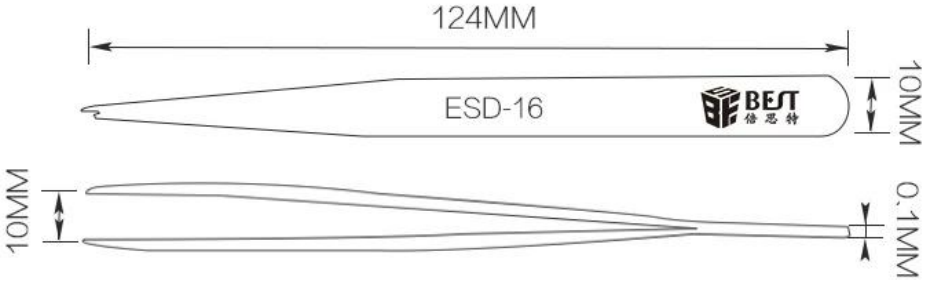

ESD-14
BEST

30MM
110MM
ESD-14
BEST
10MM
0.9MM
0.1MM

ESD-13
BEST

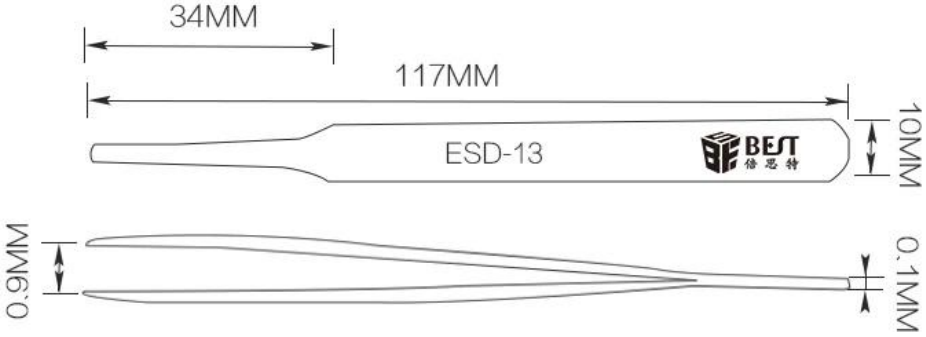
34MM
117MM
ESD-13
BEST
10MM
0.9MM
0.1MM

ESD-12
BEST

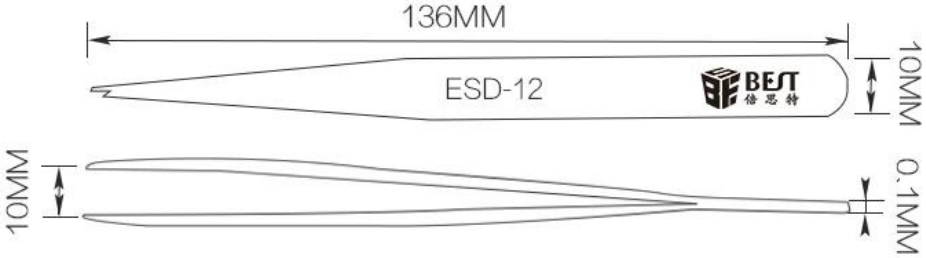
136MM
ESD-12
BEST
10MM
10MM
0.1MM

ESD-11
BEST

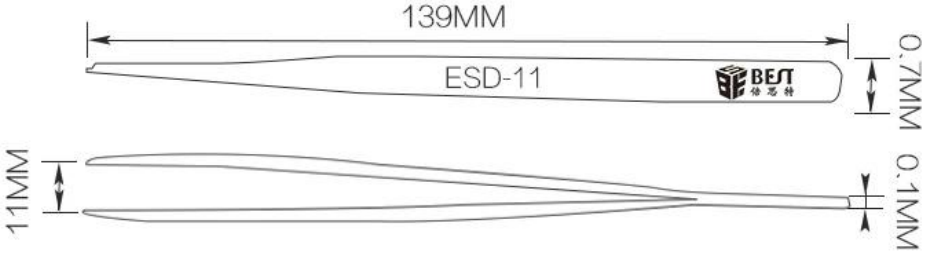
139MM
ESD-11
BEST
0.7MM
11MM
0.1MM

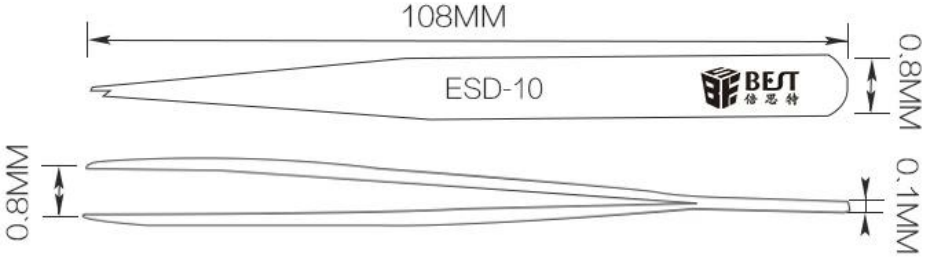

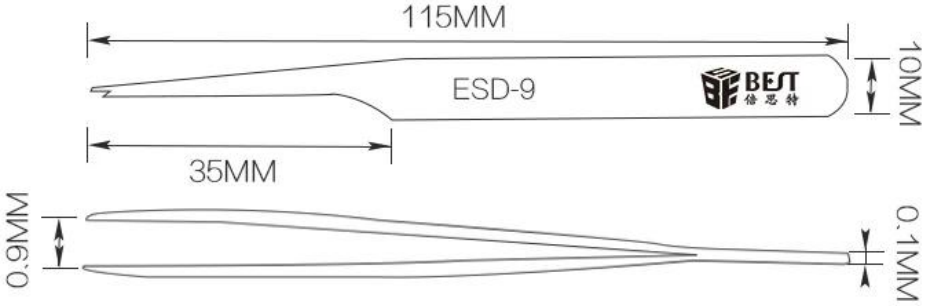

PRODUCT DETAILS

ESD-9

ESD-10

ESD-11

ESD-12

ESD-13

ESD-14

ESD-15

ESD-16

PRODUCT PHOTOGRAPH

PRODUCT PACKAGING