□□□□□□□□□□□□202□□□□□□□□□□□□

PRODUCT SIZE

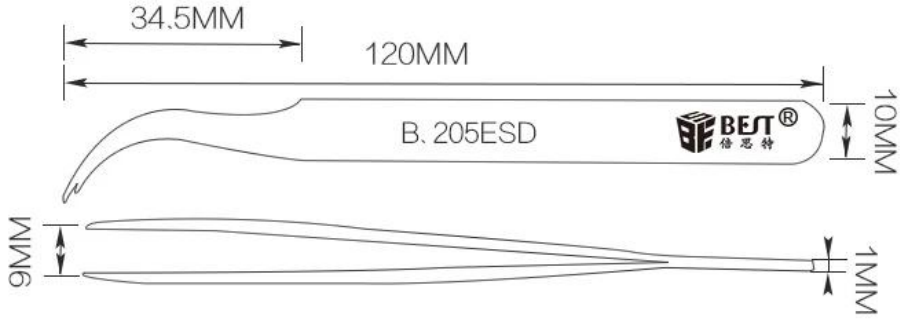

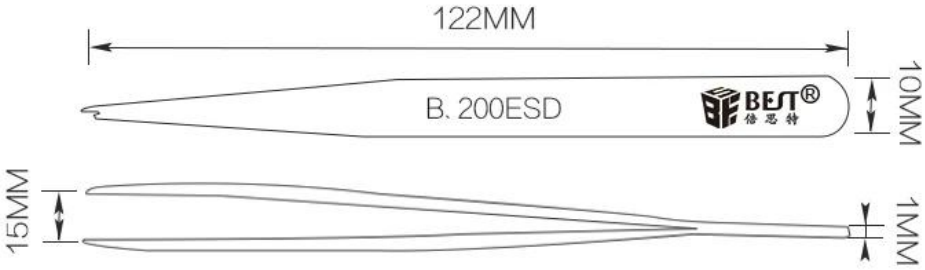

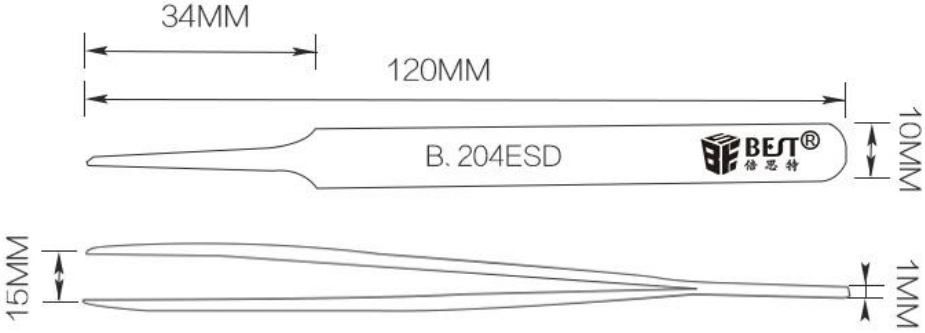

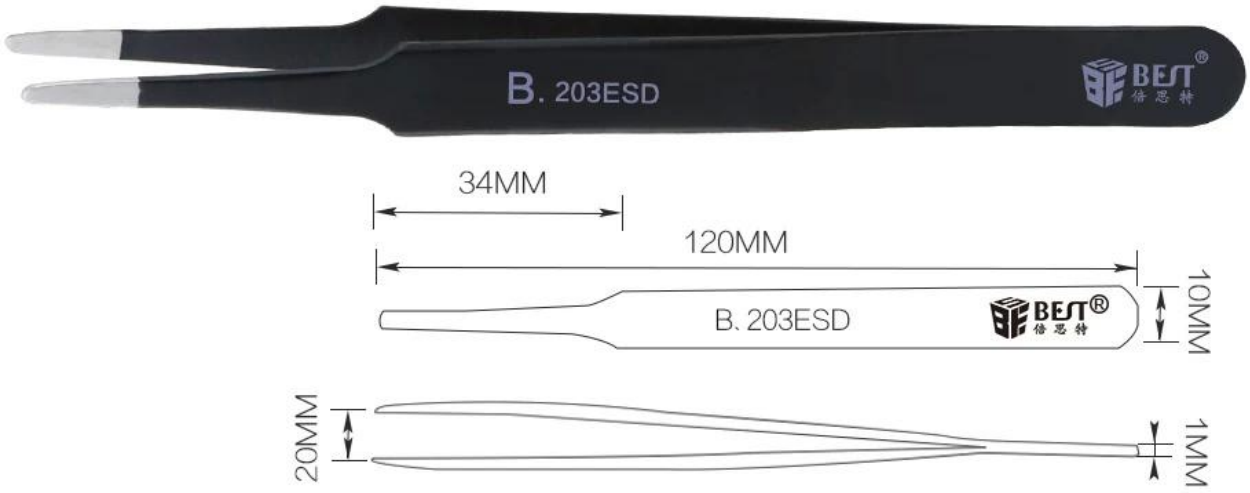
B. 203ESD
BEST®
倍思特

34MM
120MM
B. 203ESD
BEST®
倍思特
10MM
20MM
1MM

B. 201ESD
BEST®
倍思特

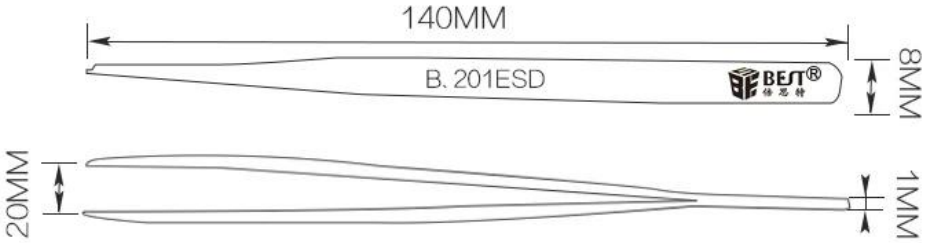
140MM
B. 201ESD
BEST®
倍思特
8MM
20MM
1MM

B. 202ESD
BEST®
倍思特

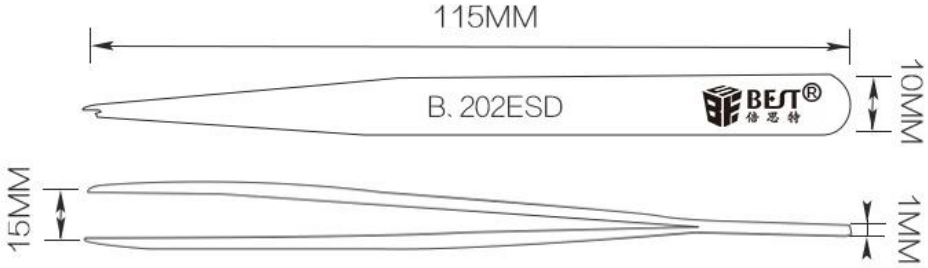
115MM
B. 202ESD
BEST®
倍思特
10MM
15MM
1MM

PRODUCT DETAILS

B.200ESD

B.201ESD

B.202ESD

B.203ESD

B.204ESD

B.205ESD

PRODUCT PHOTOGRAPH

PRODUCT PACKAGING