Saldatura Tin Tin Tin Saldatura Saldatura BGA Flux per Saldatura Saldatura Saldatura di riparazione

Descrizione del prodotto

100% nuovo e di alta qualità !!

Il flusso di colofonia è usato per facilitare la saldatura.

Pulisce e previene l'ossidazione del metallo che consente alla saldatura di creare legami meccanici ed elettrici forti e di lunga durata.

Agisce anche come agente bagnante, aumentando il flusso di saldatura e l'efficienza del processo di saldatura.

Perfetto per telefoni cellulari, schede per PC e altre sofisticate tecnologie di saldatura a flusso elettronico a livello di chip.

specificazioni

Prodotto: BST-510

Punto di fusione: 183 ℃

Volume: 10cc

Peso: 38g

Ingredienti: Sn63%

PRODUCT USAGE

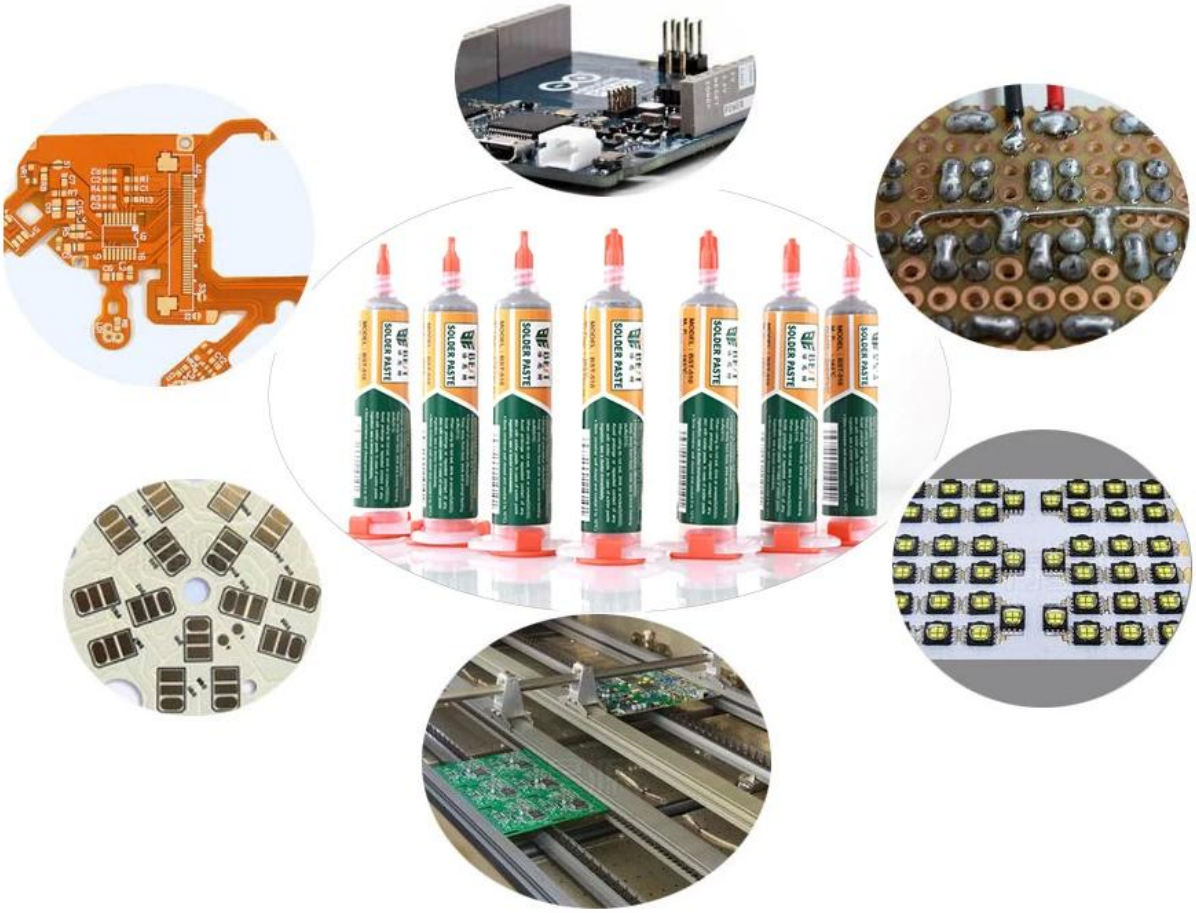

PRODUCT SIZE

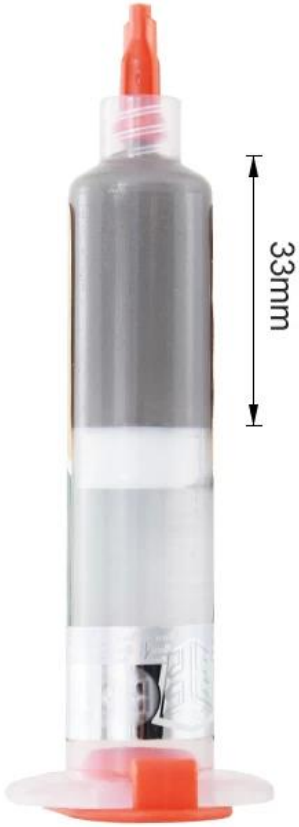

MODEL : BST-510
M.P. : 183°C
ALLOY : Sn63/Pb37
VOUME: 10cc
MADE IN CHINA

Brand: BEST	Model Number:510
Melting point:183℃	Ingredients：Sn63% Pb37
Volume:10cc	Weight：38g

Having a large insulation resistance does not corrode the PCB, and the requirements for no-cleaning can be achieved.

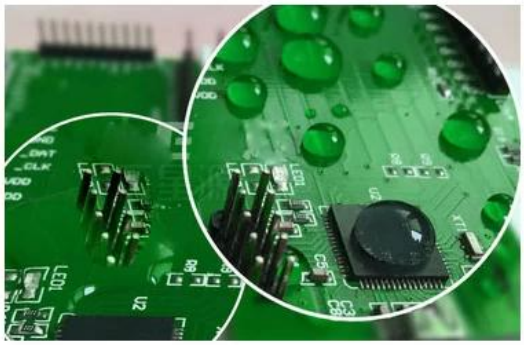

High impedance, full and bright solder, low residue

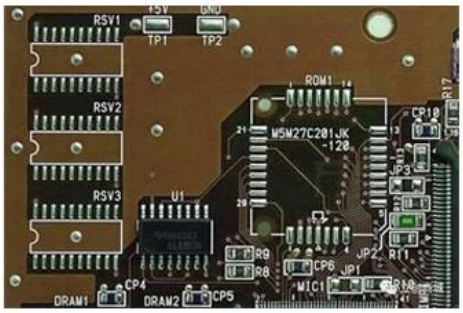

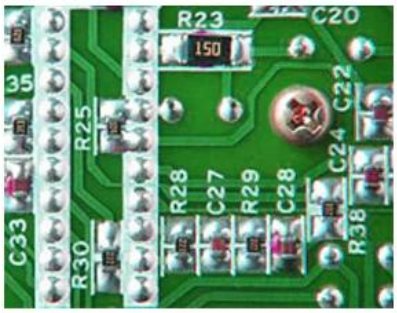

PRODUCT PHOTOGRAPH

BF BEST
SOLDER PASTE
MODEL : BST-510
M. P. : 183°C
ALLOY : Sn63Pb37
IMPORTANT INSTRUCTIONS

BF BEST
SOLDER PASTE
MODEL : BST-510
IMPORTANT INSTRUCTIONS