1. Le pinzette antistatiche sono realizzate in acciaio inossidabile 202, rivestimento antistatico;
2. Turatante antistatico, non magnetico, non corrosivo
3. I suggerimenti sono molto difficili, alta precisione, non perderà,
4. Con il massimo comfort e il massimo comfort quando si utilizza l'estensione ciglia.
5. Le pinzette sono molto leggere e facili da maneggiare, che aiutano a ridurre la pressione della mano;
6. Utilizzare le pinzette corrette, che contribuiranno a ridurre il tempo complessivo dell'applicazione.
7. Ampiamente utilizzato, disponibile per il lavoro di bellezza, riparazione elettronica, strumenti di precisione, francobolli

ATEGORY: pinzette anti-statiche in acciaio inox
Modello: 205ESD.
Materiale: 202 Acciaio inossidabile
Magnetico: No.
Trattamento superficiale: trattamento con rivestimento antistatico nero
Forza di punta:> HRC40 °
Lunghezza: 117 mm
Peso: 26.7 grammi (compresa l'imballaggio)
Specifiche di imballaggio: 20 pezzi / scatola
Peso / scatola: 614 grammi
Dimensione della scatola: 204 * 163 * 45mm (lunghezza * larghezza * altezza)
Dimensione cartone: 52 * 42 * 34 cm (lunghezza * larghezza * altezza)
Peso / scatola: 23,4 kg

PRODUCT DISPLAY

PRODUCT SIZE

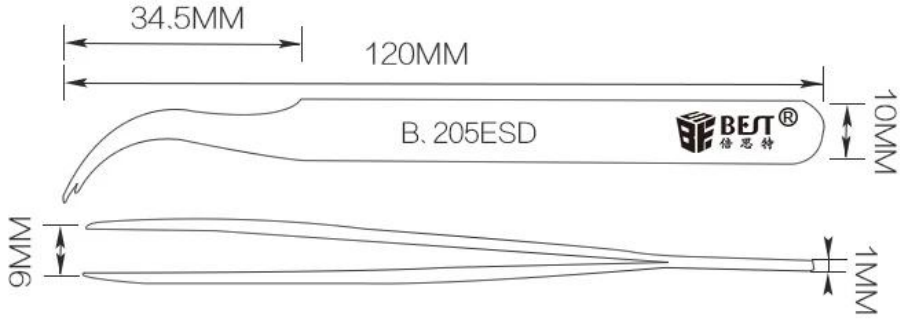

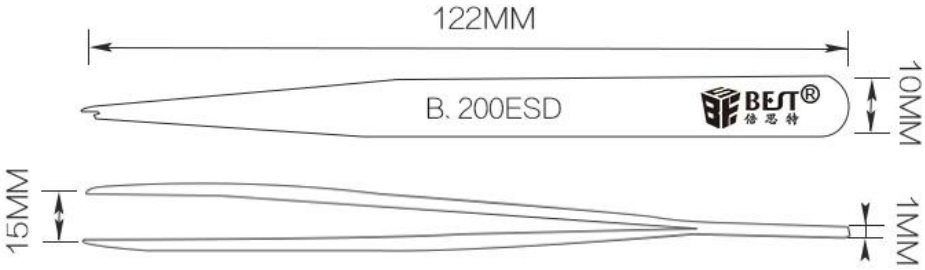

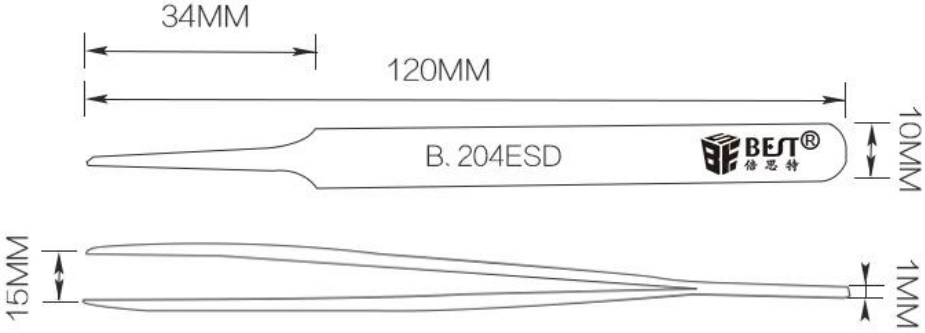

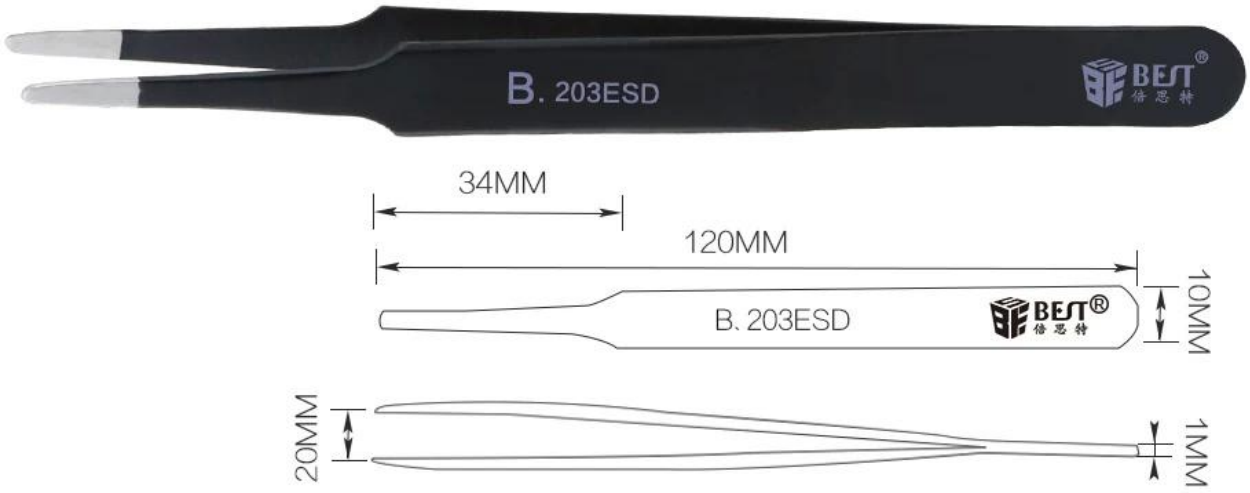
B. 203ESD
BEST®
倍思特

34MM
120MM
B. 203ESD
BEST®
倍思特
10MM
20MM
1MM

B. 201ESD
BEST®
倍思特

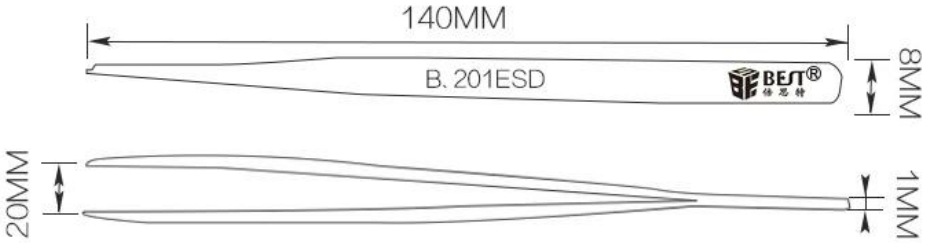
140MM
B. 201ESD
BEST®
倍思特
8MM
20MM
1MM

B. 202ESD
BEST®
倍思特

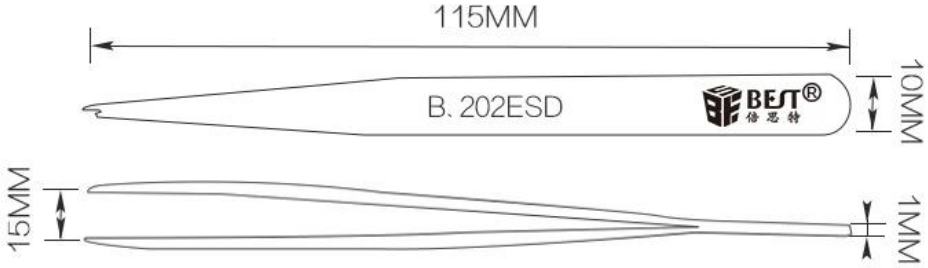
115MM
B. 202ESD
BEST®
倍思特
10MM
15MM
1MM

PRODUCT DETAILS

B.200ESD

B.201ESD

B.202ESD

B.203ESD

B.204ESD

B.205ESD

PRODUCT PHOTOGRAPH

PRODUCT PACKAGING