Descripción del producto

La mejor marca original,
Verificación de calidad
Artículo no.: Best-507 250g Pasta de soldadura
Rango: computadora portátil / computadora / móvil / electrodomésticos SMD IC y reparación BGA IC, herramienta de nivel de chipreparar Línea de producción electrónica.

Product Usage

MODEL	BST-508
SHELF LIFE	6 months
INGREDIENT	Sn63/Pb37
WEIGHT	500g
MELTING POINT	183℃

Having a large insulation resistance does not corrode the PCB, and the requirements for no-cleaning can be achieved.

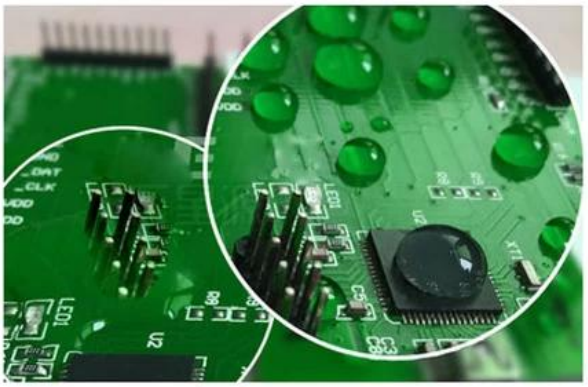

High impedance, full and bright solder, low residue

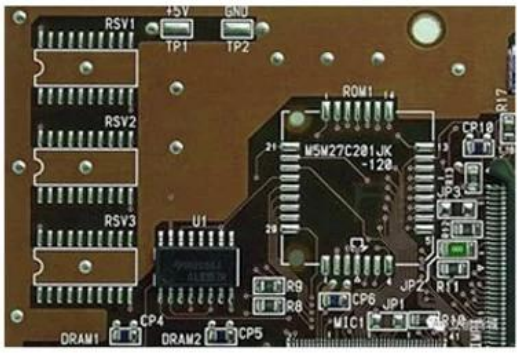

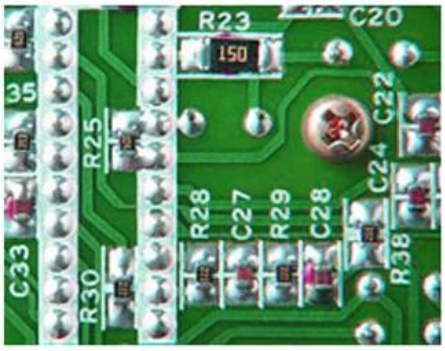

Welding requirements for a wide range of products

TESTING EFFECT

UNIFORM SOLDER JOINT

LOW TEMPERATURE MELTING POINT

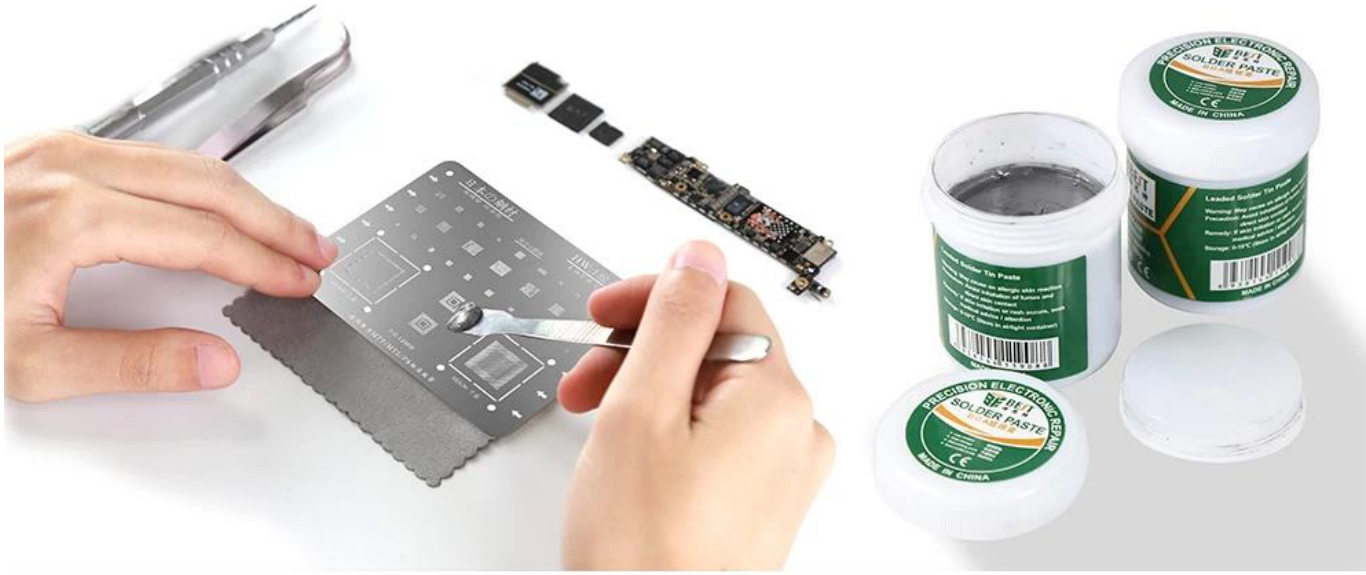

PRODUCT SIZE