Lötpaste Zinn Creme Schweißen Lötmittel BGA Fluss zum Löten Schweißen Werkzeug Schweißer Reparatur Nacharbeit

Produktbeschreibung

100% nagelneu und hohe Qualität!!

Rosin Flussmittel wird verwendet, um das Löten zu erleichtern.

Es reinigt und verhindert eine Metalloxidation, wodurch das Lötmittel starke, lang anhaltende mechanische und elektrische Verbindungen erzeugt.

Es wirkt auch als Benetzungsmittel, erhöht den Fluss von Lot und die Effizienz des Lötprozesses.

Perfekt für Mobiltelefone, PC-Karten und andere anspruchsvolle elektronische Chip-Ebene Flussmittelschweißen.

Spezifikationen

Produkt: BST-510

Schmelzpunkt: 183 ℃

Volumen: 10cc

Gewicht: 38g

Zutaten: Sn63%

PRODUCT USAGE

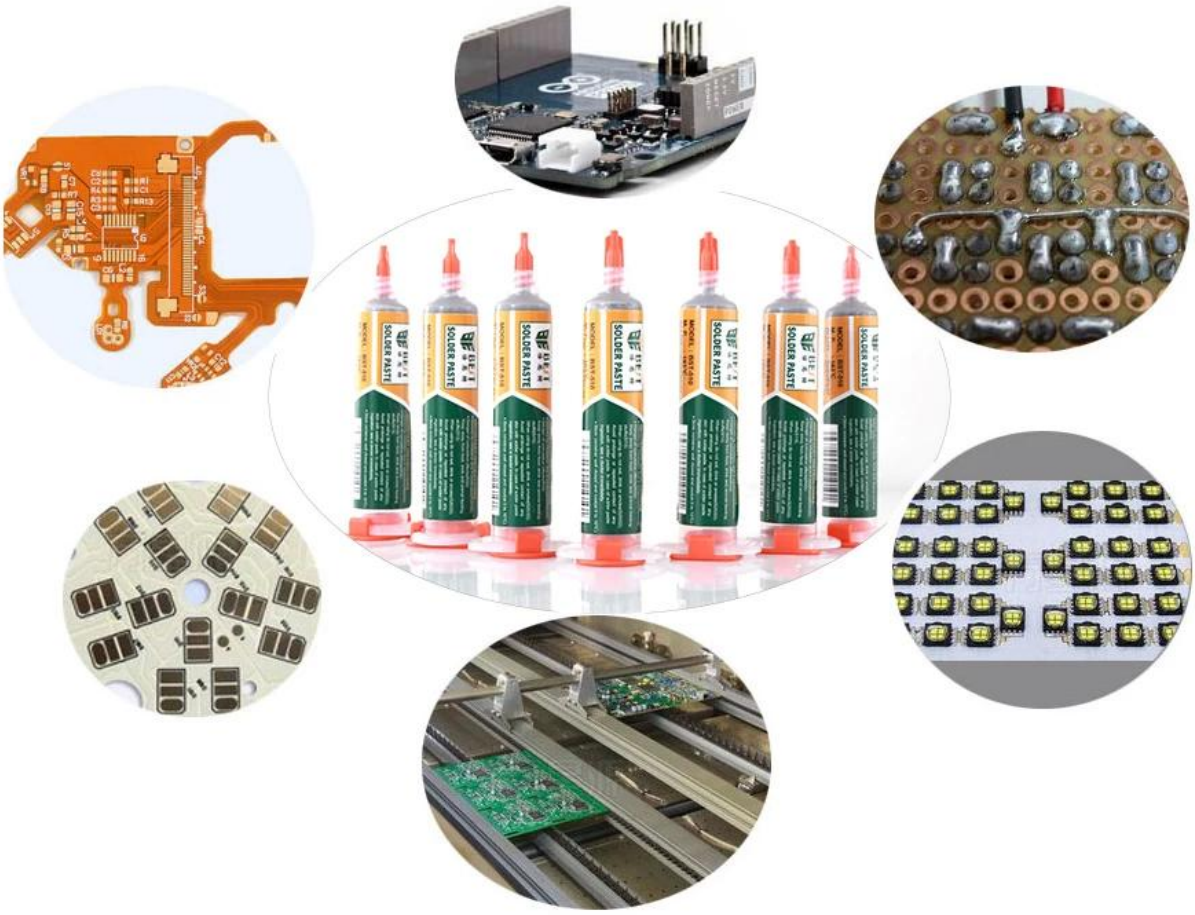

PRODUCT SIZE

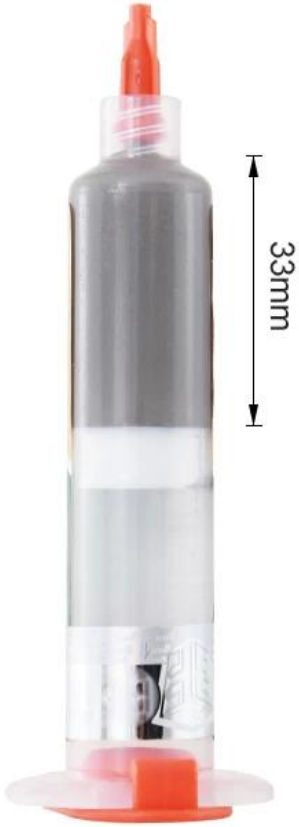

MODEL : BST-510
M.P. : 183°C
ALLOY : Sn63/Pb37
VOUME: 10cc
MADE IN CHINA

Brand: BEST	Model Number:510
Melting point:183℃	Ingredients：Sn63% Pb37
Volume:10cc	Weight：38g

Having a large insulation resistance does not corrode the PCB, and the requirements for no-cleaning can be achieved.

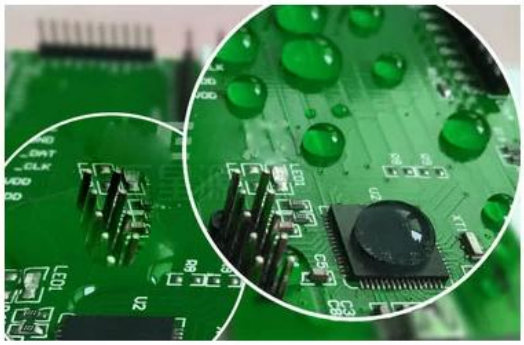

High impedance, full and bright solder, low residue

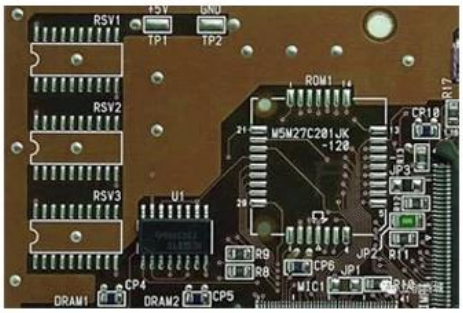

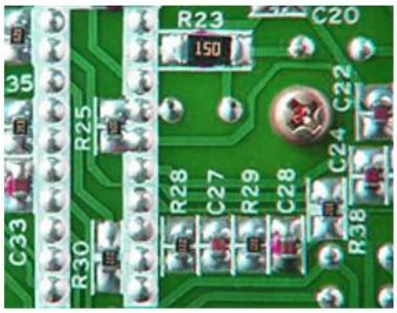

PRODUCT PHOTOGRAPH

BF BEST
SOLDER PASTE
MODEL : BST-510
M. P. : 183°C
ALLOY : Sn63Pb37
IMPORTANT INSTRUCTIONS

BF BEST
SOLDER PASTE
MODEL : BST-510
IMPORTANT INSTRUCTIONS