وصف المنتج

أفضل معجون لحام (قصدير) هو الخيار الأفضل لإعادة تشكيل كرة IC.
أفضل علامة تجارية أصلية ،
التحقق من الجودة

التطبيق SMD IC: يمكن استخدامها لأجهزة الكمبيوتر المحمول / الكمبيوتر / الهاتف المحمول / الأجهزة المنزلية وإصلاح BGA IC ، وأدوات لمستوى رقاقةإصلاح و خط تصنيع الإلكترونيات.

معلمة التكنولوجيا

B	
E	
S	
T	
ج	
7	
5	

قصور يرسنو يكاثا لفضة: 0.3٪/ الانحاس. 0.7٪

تاسيملا جزلا ريدص قرزلا وطخ 54 مب 52 ةيوئم قوباج 9 ةلاقم 2023

أشكال مسحوق الصدر:

89 مم 5 ± 1 كل معدني:

5
ج
ة
ج
ة
و
ة
و
ل
ة
ب
ر
ي
د
:
N
G
W
P
C

SOLDER PASTE

Lead-free High temperature

500g

Low residue / Rapid welding / lead free / Solder spot bright /Ag

Product Usage

MODEL	BST-705
SHELF LIFE	6 months
INGREDIENT	Sn99/Ag0.3/Cu0.7
WEIGHT	500g
MELTING POINT	217℃

Having a large insulation resistance does not corrode the PCB, and the requirements for no-cleaning can be achieved.

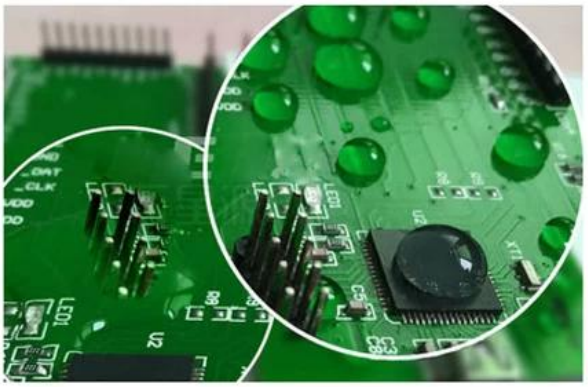

High impedance, full and bright solder, low residue

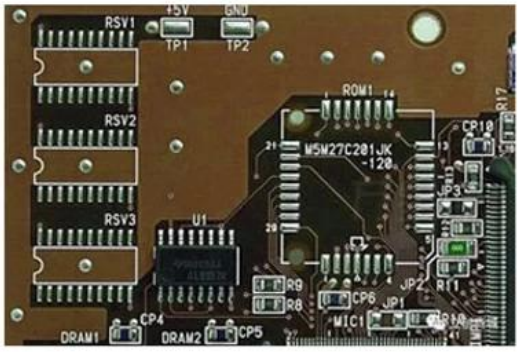

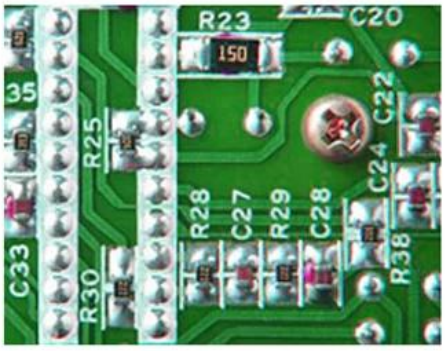

Welding requirements for a wide range of products

TESTING EFFECT

UNIFORM SOLDER JOINT

MEDIUM TEMPERATURE MELTING POINT

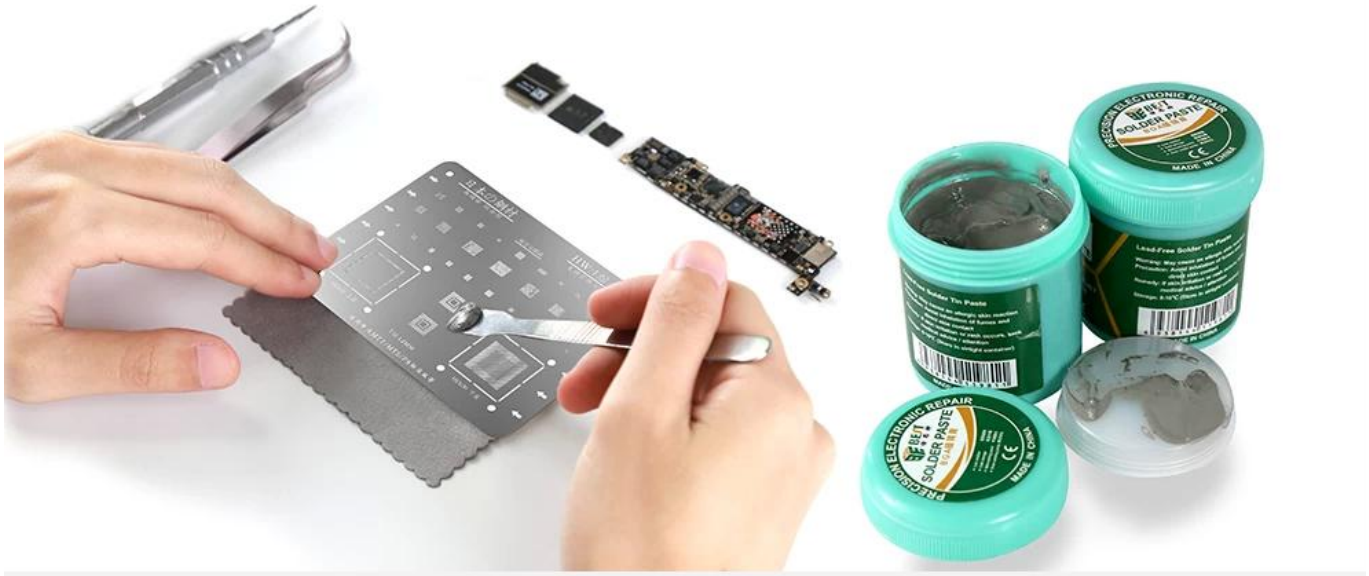

PRODUCT SIZE

63.0MM

75MM

52MM

PRECISION ELECTRONIC REPAIR
SOLDER PASTE
MADE IN CHINA
Lead-Free Solder Tin Paste