## Descrizione del prodotto:

1. Realizzato dall'acciaio inossidabile di alta qualità
2. Anti-corrosione e anti-acido
3. Parti frontali della lucidatura manuale pura, lavorazione fine
4. Processato in alta temperatura e piantando materiale antistatico
5. Suggerimenti dopo un lungo impiego è ancora super dritto

Può essere utilizzato per la saldatura elettronica, la riparazione del telefono cellulare, il lavoro in pelle, il laboratorio, l'ospedale, il timbro ect.
Abbiamo fabbricato vari tipi di pinzette, l'OEM è welcome.Please se contattateci se sono speciali tweezers forma

PRODUCT SIZE

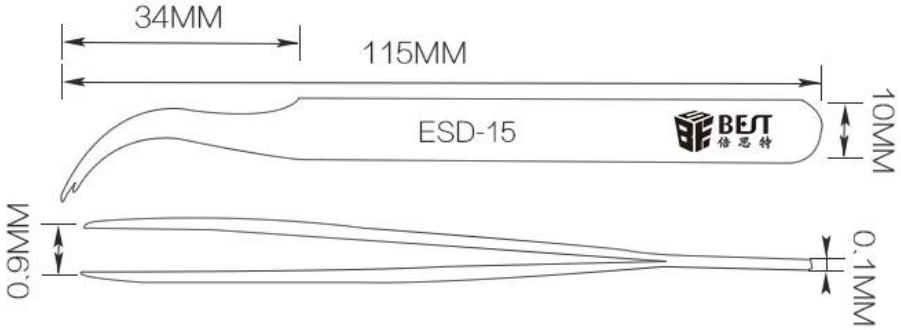

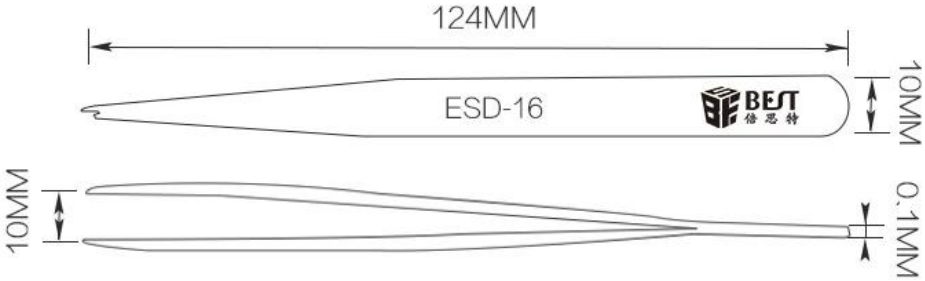

ESD-14
BEST


30MM
110MM
ESD-14
BEST
10MM
0.9MM
0.1MM

ESD-13
BEST

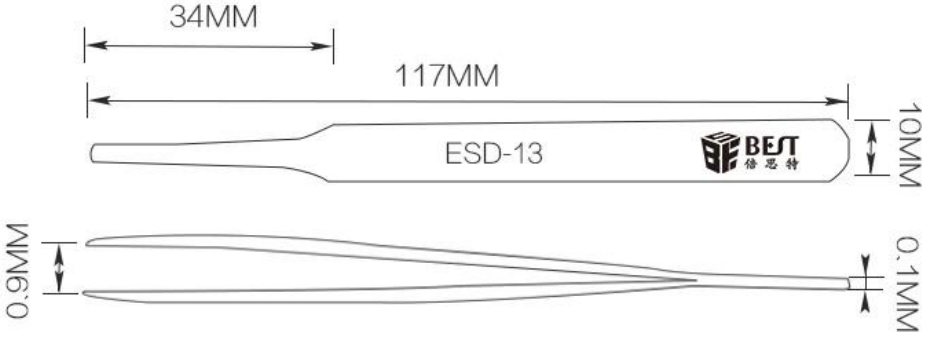
34MM
117MM
ESD-13
BEST
10MM
0.9MM
0.1MM

ESD-12
BEST

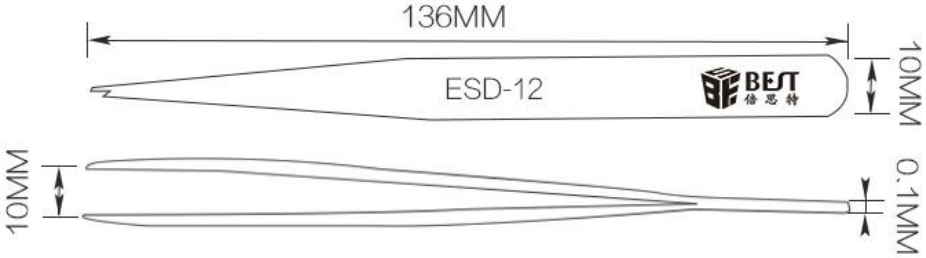
136MM
ESD-12
BEST
10MM
10MM
0.1MM

ESD-11
BEST

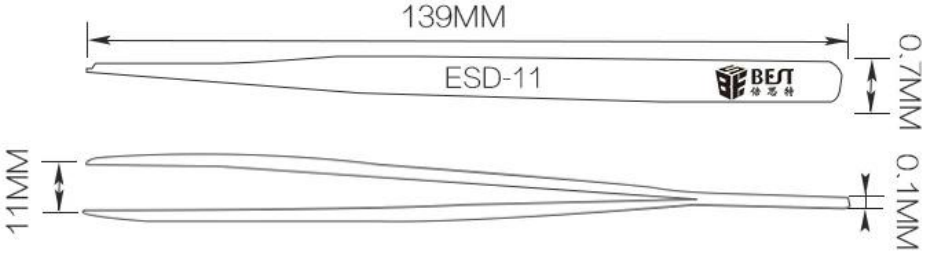
139MM
ESD-11
BEST
0.7MM
11MM
0.1MM

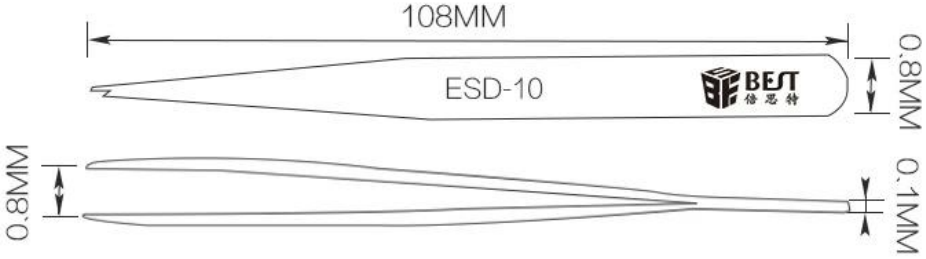

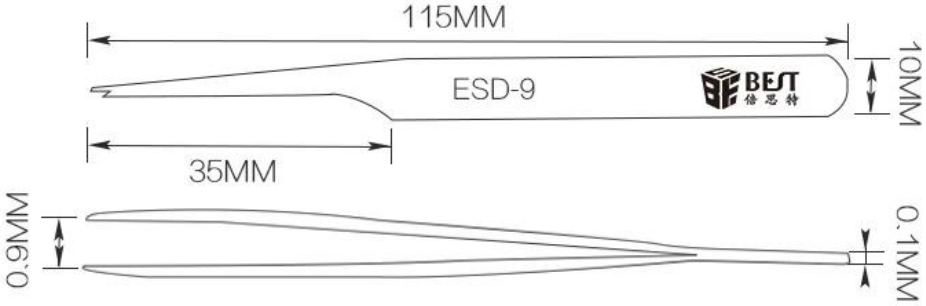


## PRODUCT DETAILS

ESD-9

ESD-10

ESD-11

ESD-12

ESD-13

ESD-14

ESD-15

ESD-16

## PRODUCT PHOTOGRAPH

## PRODUCT PACKAGING